ZFH40 ZFHV40 ZFHF40 ZFHF50

bedarfsgeführtes Zuluftelement (ALD) für Fenster

Artikelbezeichnung	ZFH 40	ZFHV 40	ZFHF 40	ZFHF 50
Feuchteregelung (rein mechanisch)	ja	ja	ja	ja
Luftmenge in m³/h bei 10 Pa**	3,3 - 35,6	3,3 - 35,6	10 - 35,6	20-50
verschließbar (5 m³/h bei 10 Pa)	optional mit VF 02	ja	optional mit VF 02	nein
Besonderheit	-	-	höhere Grundlüftung	größere Luftmengen
Montage auf	Fensterflügel, -Rahmen	Fensterflügel-, Rahmen	Fensterflügel-, Rahmen	Fensterflügel-, Rahmen
Material	PS	PS	PS	PS
Farbe	weiß*	weiß *	weiß *	weiß *
Normschallpegeldifferenz Dn, e, w (C)	36 dB	36 dB	36 dB	k.A.
erhöhter Schallschutz (mit SK 01, WHAI 02)	Dn, e, w= 39...43 dB	Dn, e, w= 39...43 dB	Dn, e, w= 39...43 dB	k.A.
Bezugsfläche (DIN 20140/ 4109)	0,004 m²/ 40 cm²	0,004 m²/ 40 cm²	0,004 m²/ 40 cm²	0,004 m²/ 40 cm²
Fräsmaß (mit Mittelsteg 22 mm)	2x160x12 mm	2x160x12 mm	2x160x12 mm	2x160x15 mm
Montageort	Holz/ PVC	Holz/ PVC	Holz/ PVC	Holz/ PVC

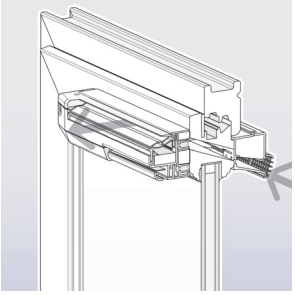

*ähnlich RAL 9003; auch in dunkelbraun (ähnlich RAL 8017) und eiche hell (ähnlich RAL 8001) erhältlich

**Volumenströme bei [... Pa] geprüft nach DIN EN 13141 T.1 und T.9 [m³/h]	8 Pa	6 Pa	4 Pa	2 Pa
ZFH 40 / ZFHV 40	3,0 ... **32,7**	2,6 ... **27,6**	2,1 ... **22,5**	1,5 ... **15,9**
ZFHF 40	6,0 ... **32,7**	5,4 ... **27,6**	4,2 ... **22,5**	3,0 ... **15,9**
ZFHF 50	18 ... **45**	16 ... **39**	12 ... **32**	8 ... **22**

Nach DIN 1946 T.6 wird als qv, ALD Vmax Hygro für die Berechnung angesetzt

Für Freie Lüftung (Quer- bzw. Schachtlüftung) und Zentralventilator- Lüftungsanlagen (Zonierung der Luftmengen)

Feuchtesensor: bestehend aus einem kalibrierten, mehrlagigen, alterungsbeständigen Polyamid-Faserband (Nylon)
30 Jahre Garantie auf die hygrometrische Regelung

Temperaturkoeffizient: 0,32 (gemäß DIN EN 13141 Teil 9)

Bauteil ZFH(V) 40 geprüft: vom TÜV Süddeutschland, nach EN 20 140 Teil 10

Bauteil ZFH(V) 40 entspricht:
Forderung EnEV § 5/Anhang 4 Nr. 3,
DIN 1946 T. 6: 2009-05
DIN 18017 T.3: 2009-09
DIN 4719:2009-07
DIN EN 13141 Teil 1 und 9
ift(Rosenheim)-Richtlinie LU-01/1 und LU-02/1 Fensterlüfter

In Verbindung mit bedarfsgeführten (feuchtegeführt) Aereco Zu- und Abluftelementen sowie Abluftventilatoren in Gleichstromtechnik entspricht die Gesamtanlage u. a. den Anforderungen:
EnEV 2009
DIN 4719: 2009-07
DIN 1946 Teil 6: 2009-05
- Anforderungen an Energie und ist berechtigt die Kennzeichnung „E" zu führen

Technische Mindestanforderungen für:
KfW Energieeffizient Bauen (Nr. 153)
KfW Energieeffizient Sanieren (Nr. 151/152/430)
KfW Energieeffizient Sanieren - Kommunen (Nr. 218)
KfW Sozialinvestieren - energetische Gebäudesanierung (Nr. 157)

Lufttechnische Angaben

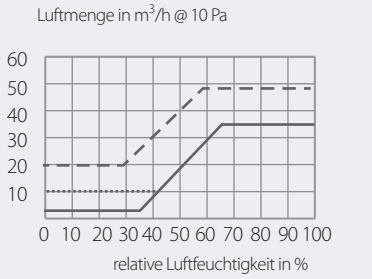

Maße in mm

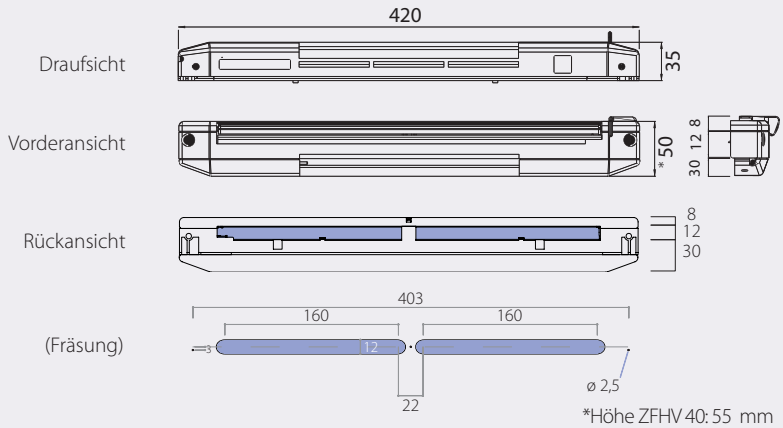

*Höhe ZFHV 40: 55 mm

Aereco GmbH - Rudolf-Diesel-Str. 2a - 65719 Hofheim-Wallau
Tel.: 06122/ 7042 84 - Fax: 06122/ 7042 89 - www.aereco.de - info@aereco.de

Stand: 08.2010
Änderungen behalten wir uns vor