Montageanleitung Rückschlagklappe für die Lüftertypen RA 15-60 und AB 30/60
Typ 9/WDS ABL Best.-Nr.
-Bitte an den Nutzer weiterleiten-

Sicherheitshinweis

Vorsicht! Jede Montagearbeit am Lüftungsgerät darf nur bei abgetrennter Netzspannung erfolgen!

Einbaubeispiele

RA 15-60

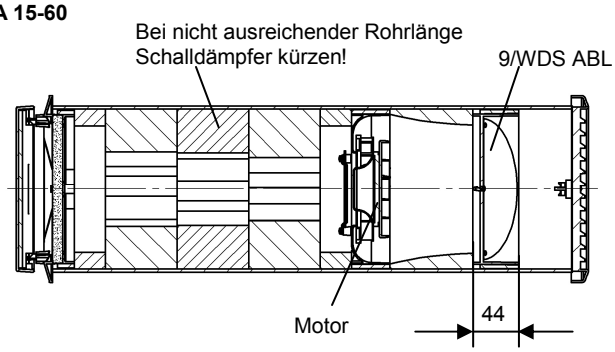

AB 30/60

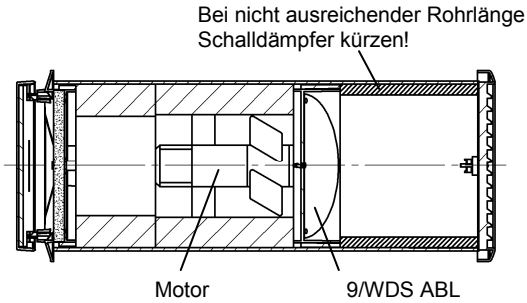

Versandheit

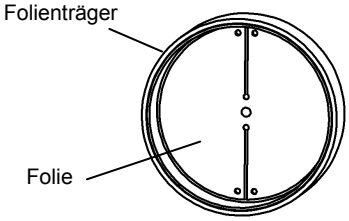

Überprüfen Sie die Lieferung auf Vollständigkeit und einwandfreien Zustand!

2x Treibstift

Montage

RA 15-60

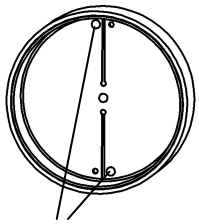

Treibstift

Treibstifte in die entsprechenden Öffnungen in Folie Und Folienträger einsetzen! Beachten Sie dabei die Beschriftung auf der Folie!

AB 30/60

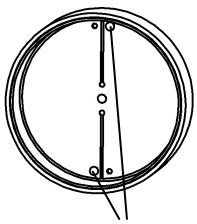

Treibstift

Rückschlagklappe mit nach außen weisender Beschriftung und Mittelsteg in senkrechter Position zwischen Außengitter und Lüftereinheit einschieben (siehe Einbaubeispiele)

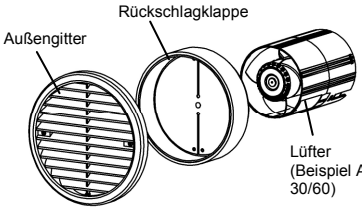

LUNOS Lüftungstechnik GmbH
für Raumluftsysteme
Wilhelmstr. 31
13593 Berlin

Tel.: 0 30 / 36 20 01 - 0
Fax: 0 30 / 36 20 01 - 89
E-Mail: info@lunos.de
Internet:http://www.lunos.de

E 157/09.13