AFRM 100

Edelstahlfettfilter für die Küche

Artikelbezeichnung	AFR M 100
Abluftelement (passend)	Serie 80
Anschluss	ø 100 mm
Filterklasse	G2 gemäß DIN EN 779/2002
integrierter Alustreckmetall Filter	Ja
Reinigung	auswaschbar (spülmaschinenfest)
Gewicht	1.035 g
Größe (BxHxT)	204 x 220 x 92 mm
Material (Oberfläche)	Edelstahl gebürstet
Farbe	Edelstahl (Oberfläche), weiß (Seite)
Hauptsächlicher Einsatzbereich	Küche
Einsatzvariante	Wand, Decke
Einsatz Wohnungsküche gemäß DIN 1946-6: 2009-05	Ja

Das Edelstahlfettfilter kann an der Wand montiert werden.

Dient zum Filtern von Fett und groben Staubteilchen Filterklasse G2 gemäß DIN EN 779/ 2002.

Das Alu-Drahtgewirrfilter entspricht der Filterklasse G2 (DIN EN 779/ 2002).

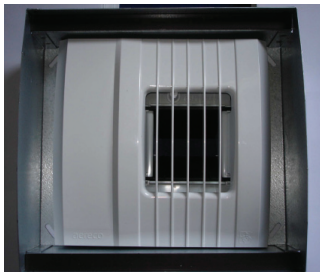

Das Abluftelement wird hinter dem Filter im Gehäuse eingesetzt.

Maße in mm

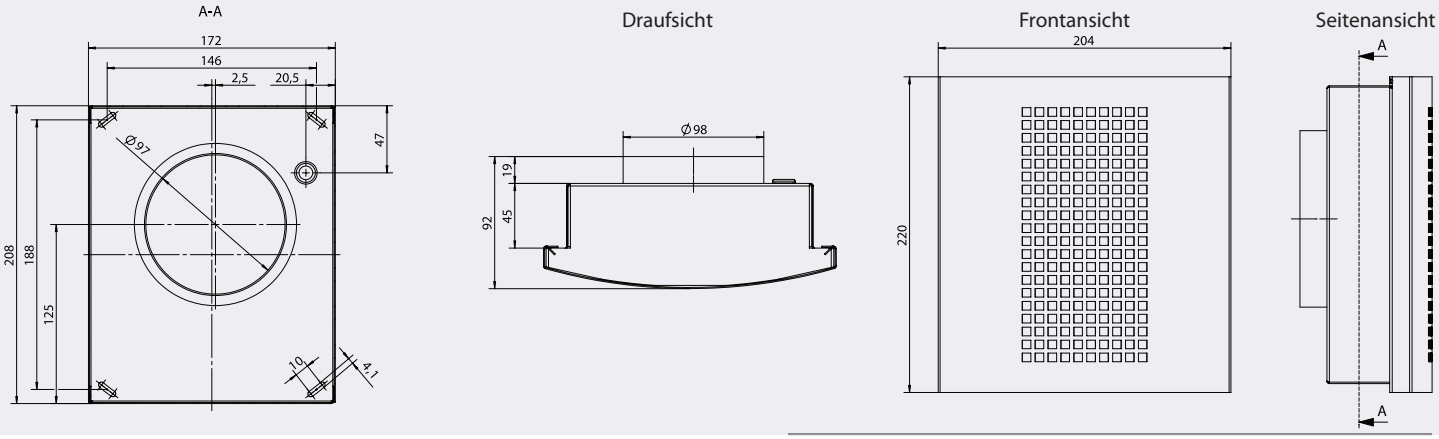

Aereco GmbH - Robert-Bosch-Str. 9 - 65719 Hofheim-Wallau
Tel.: 06122/ 92 768 30 - Fax: 06122/ 92 768 90 - www.aereco.de - info@aereco.de

Stand: 11.2012
Änderungen behalten wir uns vor