VENTS MAO1 reverse-Serie

Axiale zweistufige reversierbare Ventilatoren für Be- und Entlüftung, mit einer Luftförderleistung von bis zu 202 m³/h.

Einsatzgebiet

- Permanente Entlüftung oder Intervallüftung von Küchen und anderer Wohnräumen.
- Zur Fenstereinbau.

Aufbau

- Modernes Design und ästhetische Gestaltung.
- Das Gehäuse und das Laufrad sind aus hochwertigem, robustem und UV-beständigem ABS-Kunststoff gefertigt.
- Der Laufradaufbau erhöht die Betriebseffizienz des Lüfters und verlängert die Lebensdauer des Motors.
- Der Sonderaufbau des Laufrades und des Motors sorgt für einen geräuscharmen Lauf.
- Der eingebaute thermische Stellantrieb sichert ein reibungsloses Öffnen und Schließen der motorbetätigten Verschlussklappen, die Rückfluss verhindern.
- Im Lieferumfang ist ein Dreistellungsschalter mit einem 220 V -12 V Trafo enthalten.
- Der Trafo sorgt für einen zuverlässigen Betrieb des Ventilators und Kompatibilität des Ventilators mit 12V Stromversorgung.
- Schutzart: IP 24.

Motor

- Zuverlässiger 12 V Gleichstrommotor mit niedrigem Energiebedarf.
- Der zweistufige reversierbare Gleich-strommotor sichert den Zu- sowie den Abluftbetrieb.
- Der Sonderaufbau des Motors sorgt für einen geräuscharmen Lauf.
- Wartungsfreier Dauerbetrieb.
- Integrierter Überhitzungsschutz.

Steuerung

Manuelle Steuerung:

- Mit Hilfe des Dreistellungsschalter (im Lieferumfang enthalten):

1. Ein-/ Ausschalten;
2. Umschaltung der Geschwindigkeit (min. - max.)
3. Umschaltung der Betriebsart (Abluft-Zuluft).

Montagemerkmale

- Der Ventilator ist für den direkten Einbau im Fensterflügel konstruiert.

Ventilator ist AUS - die Verschlussklappen sind GESCHLOSSEN.

Ventilator ist EIN - die Verschlussklappen sind GEÖFFNET.

Steuereinheit

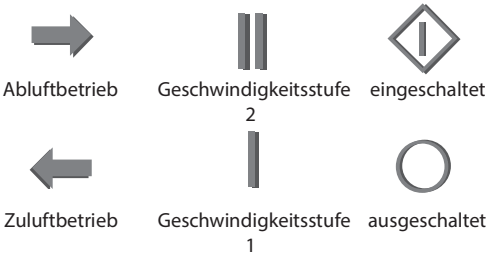

Aerodynamische Eigenschaften

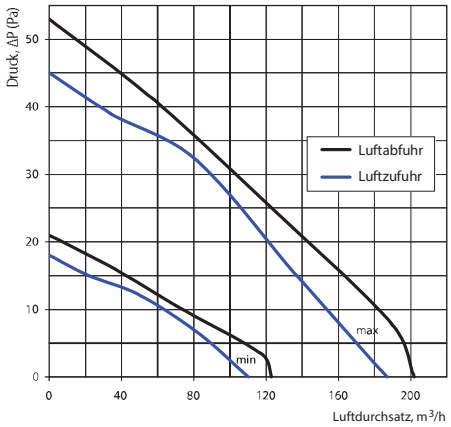

Technische Daten

Modell	Betriebs-modus	Geschwindigkeits-stufe	Netzspannung 50 Hz, V	Leistungs-aufnah-me, W	Stromauf-nahme, A	Drehzahl, min^{-1}	Luftförder-leistung, m³/h	Schalldruck 3 m, dB(A)	Gewicht, kg
VENTS 150 MAO1 reverse	Luftabfuhr	max	220-240	8,7	0,045	1950	202	33	1,53
		min		5,2	0,025	1215	123	28	
	Luftzufuhr	max		7,6	0,045	2030	187	32	
		min		5,1	0,025	1210	110	26	

Außenmaße

Modell	Maße, mm					
	Ø D	B	H	H1	L1	L2
VENTS 150 MAO1 reverse	150	212	195	—	66	60

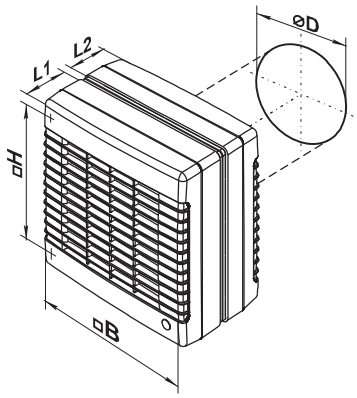

Einsatzbeispiel

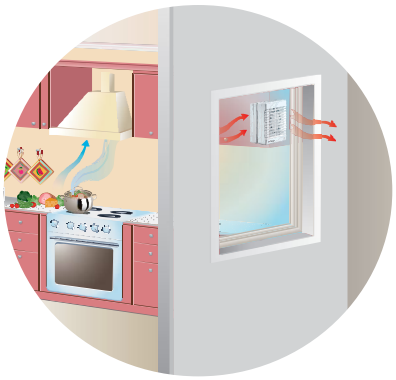

Ventilator läuft im Abluftbetrieb

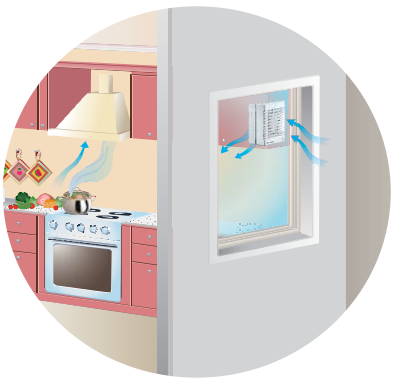

Ventilator läuft im Zu- und Abluftbetrieb

Zertifikate

IP 24 Die Ventilatoren entsprechen den Anforderungen der Richtlinien für elektrische Sicherheit und elektromagnetische Verträglichkeit.