Lüfter zur Taupunkt Lüftungssteuerung

Sie erhalten auf dem Markt heutzutage unzählig viele verschiedene Lüfter. Die Suche nach dem perfekten „Partner" für Ihre Lüftungssteuerung ist zeitaufwendig und aufgrund der hohen Informationsflut und -vielfalt langwierig. Welcher ist nun der richtige Lüfter für mein Objekt?

Wir haben die passende Kombination! Die geräuscharmen Ventilatoren werden standardmäßig in unseren Kombipaketen eingesetzt und sind seit Jahren bei unseren Kunden bewährt. Die Lüfter sind besonders langlebig und leise. Sie öffnen lautlos und schließen mit ihren Lüfterklappen per Innenverschluss ab. Die Lüftungsrichtung ist einstellbar, sodass Sie die Lüfter manuell als Zu- oder Abluftlüfter einsetzen können.

Alle Lüfter sind für den Wand- als auch Fenstereinbau geeignet. Beim Wandeinbau eignet sich der Einsatz eines KG Rohres, alternativ erhalten Sie aber auch das Schraubenset bei uns als Zubehör.

Neu im Sortiment ist auch unser Pendellüfter Typ 100 – 152. Mehr dazu weiter unten!

Technische Daten und Abmessungen

Art.Nr.	Durchmesser Wandbohrung / Glasausbruch	Lüfterdurch-messer	Lüfter-lei-stung	Leistungs-aufnahme max.	Drehzahl (U/min)	Schalldruck (dB(A))-3m	Gewicht (kg)
100 - 230	257 - 262 mm	Ø 230 mm	480 m³ / h	26 Watt	790	35,6	3,45
100 - 150	185 - 190 mm	Ø 150 mm	235 m³ / h	25 Watt	1340	37,5	2,07
100 - 300	324 - 329 mm	Ø 300 mm	1050 m³ / h	45 Watt	840	40,2	6,13

Skizze und Abmessungen der Lüfter

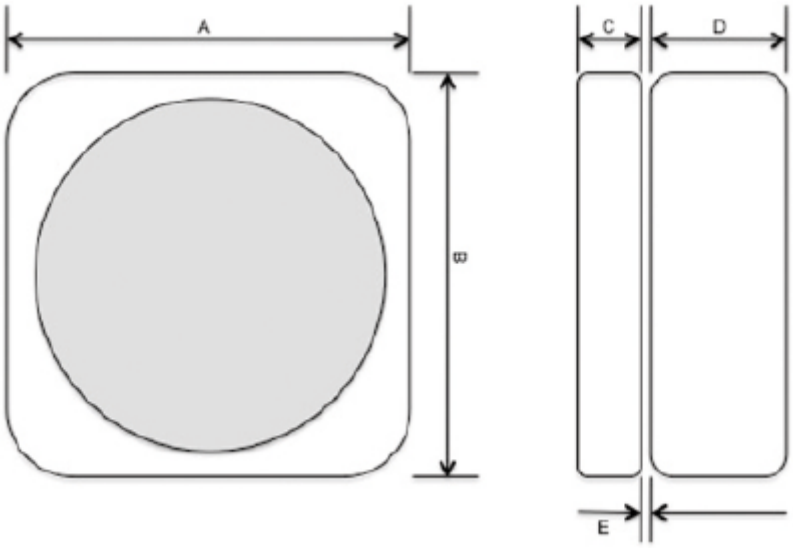

Art.Nr.	A	B	C	D	E
100 - 230	294	297	31	130	2
100 - 150	215	218	31	97,5	2
100 - 300	390	393	31	147	2

Pendellüfter 100 – 152 – neu im Sortiment!

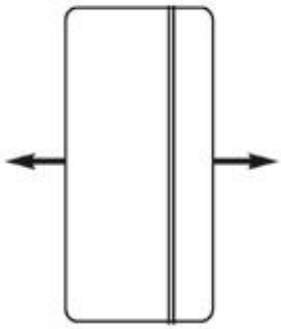

Der Pendellüfter Typ 100-152 ist den Maßen, Abmessungen und techn. Daten identisch zum Typ 100-150. Der Pendellüfter eignet sich besonders für sehr kleine Räume oder Schächte, die sehr feucht sind und kaum mit Frischluft belüftet werden können. Geeignet sind hierfür Räume bis 15qm, bei denen zudem keine Möglichkeit besteht, diese mittels Querlüftung zu belüften.

Die Lüftungsrichtung wechselt alle ca. 5 Minuten automatisch. Sie müssen hierbei keine Drahtbrücke mehr setzen. Das Volumen von 235cbm/h gewährleistet in besonders kleinen Räumen einen ausreichenden Luftaustausch.