VMF/S 600ST(H) 1000DST(H) 2500DST(H) 3500DST(H)

Ventilatoren unter Dach in stehender oder hängender Ausführung

Artikelbezeichnung	VMF/S 600 ST (H)	VMF/S 1000 ST (H)	VMF/S 2500 ST (H)	VMF/S 3500 ST (H)
Volumenstrom	60-600 m^3/h	100-1000 m^3/h	250-2500 m^3/h	350-3500 m^3/h
Druckregelung	nein	ja	ja	ja
Nenndrehzahl	940 U/min	1340 U/min	1380 U/min	940 U/min
Nennstrom	0,38 A	0,55 A	1,35 A	2,8 A
volumenbezogene Ventilatorleistung	0,14 W/ (m^3/h)	0,11 W/ (m^3/h)	0,12 W/ (m^3/h)	0,17 W/ (m^3/h)
Spannungsversorgung	230 V/ 50 Hz	230 V/ 50 Hz	230 V/ 50 Hz	230 V/ 50 Hz
Masse ST (H)	17 (10) Kg	17 (10) Kg	31 (19) Kg	60 (42) Kg
Druckpegel@3m Entfernung	36 dB(A)	42 dB(A)	46 dB(A)	58 dB(A)
Kanalschallleistungspegel	51 dB(A)	58 dB(A)	62 dB(A)	65 dB(A)
Aufstellungsort	unter Dach	unter Dach	unter Dach	unter Dach
Material	PPs	PPs	PPs	PPs

VMF/S 600 ST

VMF/S 1000 STD
VMF/S 2500 STD

Radialventilator mit regelbarem Außenläufermotor Radiallauf mit rückwärtsgekrümmten Schaufeln aus Aluminium mit Auswuchtgüte G6,3 nach ISO 1940, tiefgezogenes Gehäuse aus PPs, einseitig saugend, Direktantrieb mittels universell regelbarem Außenläufermotor

Typ VMF/S 600 ST (H):
mit angebautem Fünf- Stufenschalter, Thermoschalter im Motor zum Schutz vor Überlastung
Typen VMF/S 1000 D ST (H), VMF/S 2500 D ST (H) und VMF/S 3500 D ST (H):
mit Druckregelung, Thermoschalter im Motor zum Schutz vor Überlastung incl. Druckaufnehmer und eingebautem Druckfühler sowie elektronischem Druckregler (Konstantdruckregler)
Betriebsmeldung: potenzialfreier Kontakt stromlos offen bzw. geschlossen (max. 5 A/250 VAC)

Zur Gewährleistung der Anlagenstabilität ist eine Druckregelung unter 50 Pa nicht möglich.
inkl. Weichmanschette für elastischen und schallentkoppelten Anschluss saug- und druckseitig.

Sicherheitsanforderungen nach VDMA 24 167
Entspricht Anforderungen gemäß DIN EN 13141-4

In Verbindung mit bedarfsgeregelten (feuchtegeregelt, Präsenzerfassung) Aereco Zu- und Abluftelementen entspricht die Gesamtanlage u. a. den Anforderungen:

Technischen Mindestanforderungen für:
EnEV 2007 und Entwurf 2009
DIN 1946 Teil 6 und E DIN 1946 Teil 6:2006-12 Anforderungen an Energie und Schall und ist berechtigt die Kennzeichnung „E" und „S" zu führen
KfW CO2- Gebäudesanierungsprogramm
KfW- Kommunalkredit -Energetische Gebäudesanierung
KfW- Ökologisch Bauen
Wohnraum modernisieren

Ventilatorabmessungen (in mm)	DN d	m1	m2	m3	m4	m7	m8	m9	m10	Drehrichtung 1)
VMF/S 600	200	294	685	224	240	395	20	306	370	rechts
VMF/S 1000 D	200	294	685	224	240	395	20	306	370	rechts
VMF/S 2500 D	250	328	820	280	298	460	33	332	480	rechts
VMF/S 3500 D	315	369	1020	353	376	605	33	490	710	links

1) die Drechrichtung ist mit Blick von der Ansaugseite des Ventilators definiert.
Die Darstellung in unter stehenden Skizze entspricht Drechrichtung rechts.

Maße in mm

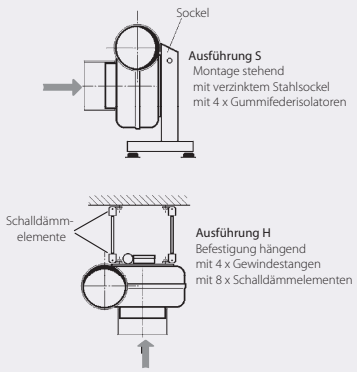

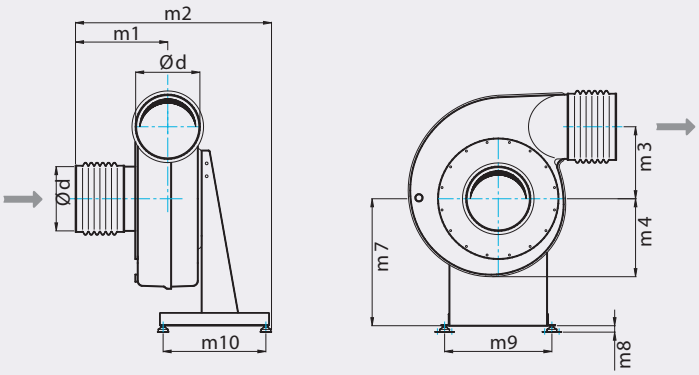

Aereco GmbH - Rudolf-Diesel-Str. 2a - 65719 Hofheim-Wallau
Tel.: 06122/ 7042 84 - Fax: 06122/ 7042 89 - www.aereco.de - info@aereco.de

Stand: 07.2007
Änderungen behalten wir uns vor

VMF/S 800EC ST(H) 1400EC ST(H) 3000EC ST(H)

Ventilatoren unter Dach in stehender oder hängender Ausführung

Artikelbezeichnung	VMF/S 800 EC ST (H)	VMF/S 1400 EC ST (H)	VMF/S 3000 EC ST (H)
Volumenstrom	80-800 m³/h	140-1400 m³/h	300-3000 m³/h
Druckregelung	ja	ja	ja
EC-Technik	ja	ja	ja
Nenndrehzahl	2900 U/min	1600 U/min	850 U/min
Nennstrom	0,45 A	0,55 A	1,00 A
volumenbezogene Ventilatorleistung	0,12 W/(m³/h)	0,08 W/(m³/h)	0,07 W/(m³/h)
Spannungsversorgung	230 V/ 50 Hz	230 V/ 50 Hz	230 V/ 50 Hz
Masse ST (H)	17 (10) Kg	17 (10) Kg	60 (42) Kg
Druckpegel@3m Entfernung	44 dB(A)	47 dB(A)	53 dB(A)
Kanalschallleistungspegel	62 dB(A)	63 dB(A)	71 dB(A)
Aufstellungsort	unter Dach	unter Dach	unter Dach
Material	PPs	PPs	PPs

VMF/S800EC H

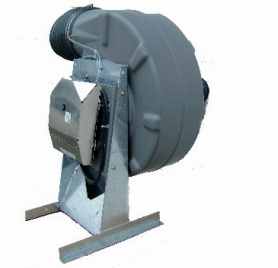

VMF/S 1400EC ST
VMF/S3000EC ST

Druckgeregelter Spezialventilator mit EC-Controller im Gehäuse Radialventilator mit regelbarem Außenläufermotor Radiallauf mit rückwärtsgekrümmten Schaufeln aus Aluminium mit Auswuchtgüte G6,3 nach ISO 1940, tiefgezogenes Gehäuse aus PPs, einseitig saugend, Direktantrieb mittels elektronisch kommutiertem Außenläufermotor (EC-Motor) mit eingebauter Druckmesssonde und Druckregler, integriertes Steuergerät bestehend aus EC-Controller und Regler mit u. a. folgenden Merkmalen:

- integrierter Drucktransmitter und Druckregler
- Sollwertvorgabe über Potentiometer
- Start/Stopp- Schalter
- Hand/Auto- Umschaltung
- Weichmanschette für elastischen und schallentkoppelten Anschluss saug- und druckseitig

Typen VMF/S 1400 EC ST (H) und VMF/S 3000 EC ST (H) :
Betriebsmeldung: potenzialfreier Kontakt stromlos offen (max. 5 A/250VAC)

Zur Gewährleistung der Anlagenstabilität ist eine Druckregelung unter 50 Pa nicht möglich.

Sicherheitsanforderungen nach VDMA 24 167
Entspricht Anforderungen gemäß DIN EN 13141-4

In Verbindung mit bedarfsgeregelten (feuchtegeregelt, Präsenzerfassung) Aereco Zu- und Abluftelementen entspricht die Gesamtanlage u. a. den Anforderungen:

Technischen Mindestanforderungen für:

EnEV 2007 und Entwurf 2009
DIN 1946 Teil 6 und E DIN 1946 Teil 6:2006-12 Anforderungen an Energie und Schall und ist berechtigt die Kennzeichnung „E" und „S" zu führen
KfW CO2- Gebäudesanierungsprogramm
KfW- Kommunalkredit -Energetische Gebäudesanierung
KfW- Ökologisch Bauen
Wohnraum modernisieren

Ventilatorabmessungen (in mm)	DN d	m1	m2	m3	m4	m7	m8	m9	m10	Drehrichtung 1)
VMF/S 800 EC	160	117	345	179	192	352	20	274	310	rechts
VMF/S 1400 EC	200	294	685	224	240	395	20	306	370	rechts
VMF/S 3000 D	315	369	1020	353	376	605	33	490	710	links

1) die Drechrichtung ist mit Blick von der Ansaugseite des Ventilators definiert.
Die Darstellung in unter stehenden Skizze entspricht Drechrichtung rechts.

Maße in mm

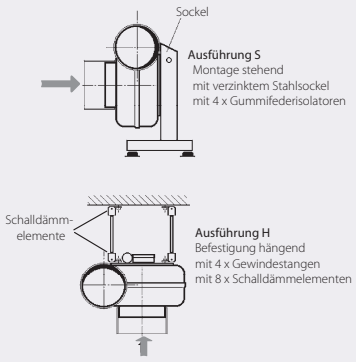

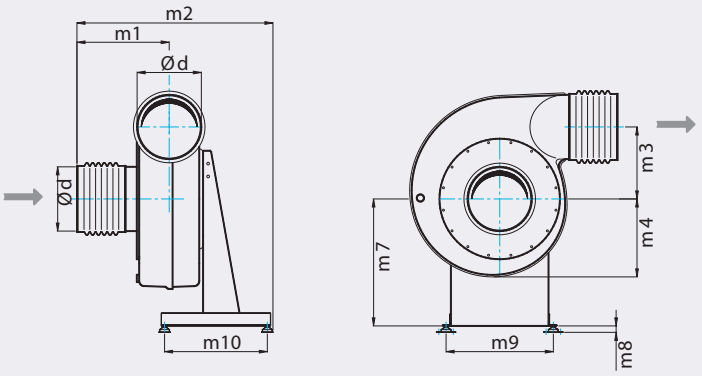

Aereco GmbH - Rudolf-Diesel-Str. 2a - 65719 Hofheim-Wallau
Tel.: 06122/ 7042 84 - Fax: 06122/ 7042 89 - www.aereco.de - info@aereco.de

Stand: 07.2007
Änderungen behalten wir uns vor