Aereco GmbH
Rudolf-Diesel Str. 2a
65719 Hofheim-Wallau

Tel.: 06122/ 7042 84
Fax: 06122/ 7042 89
Mail: info@aereco.de
www.aereco.de

Montage

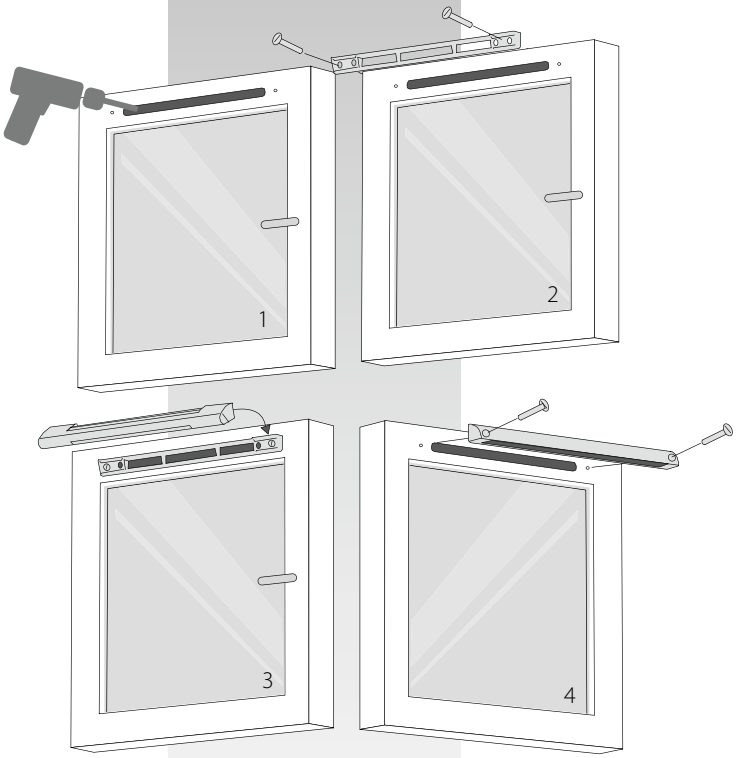

Zuluftelemente: Einbau am Fenster (Beispiel ZFHN 30)

1 Fräsen Sie eine Öffnung in den oberen Bereich des Fensters wie im detaillierten Datenblatt angegeben.

2 Befestigen Sie die Grundplatte mit 2 Schrauben (manche Zuluftelemente werden ohne Grundplatte montiert).

3 Klipsen Sie das Zuluftelement auf die Grundplatte

4 Befestigen Sie die Wetterschutzhaube mit 2 Schrauben an der Außenseite des Fensters.

Zur Installationsbeschreibung von Zuluftelementen durch die Wand kontaktieren Sie uns bitte.

Leitungsnetz ventilatorgestütze Lüftung
Montagebeispiel einer mechanischen Lüftung im Einfamilienhaus

1 Platzieren Sie den Ventilator (a) an einem geeigneten Ort.

2 Befestigen Sie die Dachhaube (i) mit dem Ausblasstutzen vom Ventilator (a).

3 Befestigen Sie die Rohrhülse (g) in der Mauer.

4 Verbinden Sie die Rohrhülse (g) mit einem kurzen Stück flexiblen Rohr (d).

5 Befestigen Sie das Abluftelement (h) an der Rohrhülse (g).
2 Verbindungsmöglichkeiten:
- Stutzen des Abluftelements direkt in die Rohrhülse einführen
- Planes Element zur Befestigung direkt am Schacht oder an der Rohrhülse

6 Verbinden Sie die Anschlussstutzen (b) mit dem Ventilator (a) entsprechend der anzuschließenden Rohrleitungen.

7 Verbinden Sie das flexible Rohr (d) mit dem Anschlussstutzen (b). Diese Art der Verbindung verhindert die Übertragung von Vibrationen des Ventilators auf das Kanalnetz und erleichtert die Montage.

8 Sichern Sie die Verbindung flexibles Rohr - Anschlussstutzen mit dafür geeignetem Dichtband (c) .

9 Verbinden Sie die starren Rohre (e) und Bögen (f) mit dem flexiblen Rohr (d) an den Seiten des Ventilators. Wiederholen Sie die Schritte 3 bis 9 bei jedem Abluftelement.

Alle Verbindungen müssen mit dafür geeignetem Dichtband (c) oder entsprechenden Schellen abgedichtet werden.

Die starren Rohre müssen mit Hilfe geeigneter schallgedämmten Befestigungsschellen (k) fixiert werden.

Rechteckige oder ovale Rohre können unter Beachtung der äquivalenten Querschnitte ebenfalls genutzt werden.

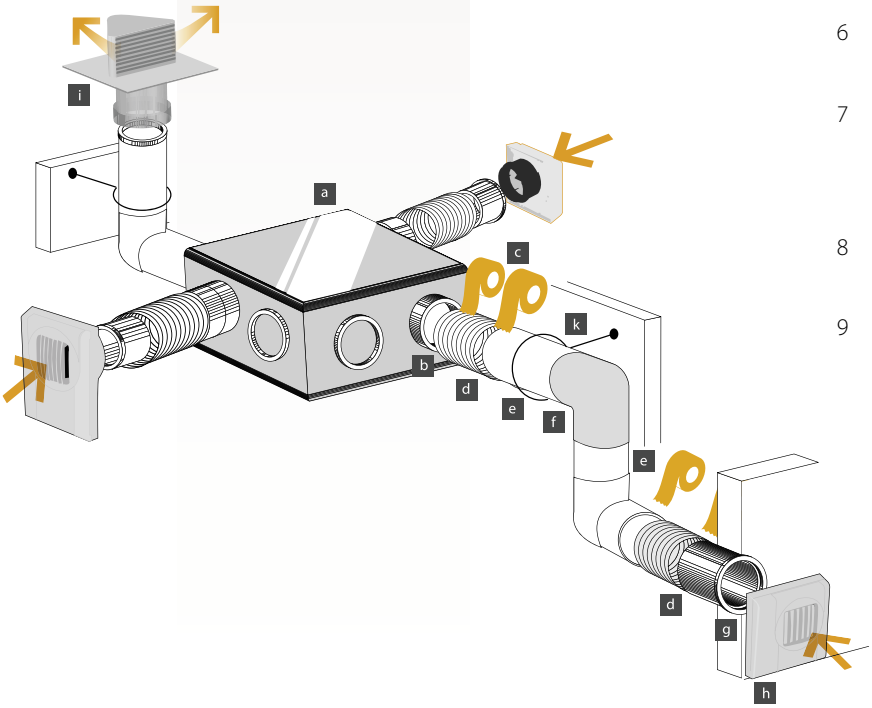

Legende:
a. Ventilator **b**. Anschlussstutzen **c**. Dichtband **d**. flexibles Rohr **e**. Luftleitungen **f**. 90° Bogen **g**. Rohrhülse **h**. Abluftelement **i**. Dachhaube **k**. Befestigungsschellen